Produktkort
Træpiller 6 mm

Barlinek
WOODEN PELLETS

PRODUKTNAVN:
„BARLINEK WOODEN PELLETS"

BESTEMMELSE:

Disse træpiller er biobrændsel til afbrænding i moderne kedler, pejse og brændere til at producere varmeenergi til opvarmning (opvarmning af enfamiliehuse, ejerlejligheder, hoteller og feriecentre, offentlige bygninger, pakhuse, industribygninger, hellige bygninger, sportshaller og andre faciliteter, større eller mindre, som kræver termisk energi). Vores Træpiller kan også brændes i oliekedler (erstatter oliefyret med træpiller brænder).

INDHOLD:

Granulatet blev komprimeret under varme og tryk af tørre, rene og melede savsmuld. Træpille med en diameter på 6 mm består af 100% nåletræ savsmuld. Træpillernes sammensætning kan variere på grund af de behandlede træmaterialer.

PRODUKT EGENSKABER:

- Høj brændværdi - omkring 5,3 kWh per kilogram træpiller (1 ton træpiller erstatter 470 liter fyringsolie, 572 m^3 naturgas, LPG, 429 L, 0,79 tons kul, f.eks. ekogroszek)
- En lille mængde aske er tilbage efter brænding af træpillerne (0,3% - 0,5%);
- Nem at opbevare (1 ton træpiller pakket i poser af 10 kg og 15 kg er ca. 2 m^3, løse træpiller fylder 1,7m^3);
- Økologiske træpiller (aske dannet efter brænding af træpiller kan anvendes som gødning Til din græsplæne eller have);
- "Ingen CO2-udledning" - den mængde CO2, der produceres ved forbrænding af Træpillerne er lig med den mængde CO2, der forbruger voksende planter under fotosyntesen;
- Ikke indeholder skadelige stoffer;
- Udsender ikke skadelig og ubehagelig lugt for mand;
- Forårsager ikke allergi;
- Ergonomisk raffineret indpakning;
- Ren ved anvendelse - ingen beskidte værelser som ved andre faste brændsler som kul, f.eks. ekogroszek, koks, trækul.

Barlinek
NATURAL FUELS

Produktkort
Træpiller 6 mm

Barlinek
WOODEN PELLETS

MÅL:

Træpiller	Ø 6 mm	længde op til 40 mm
Afvigelse	Ø ±1 mm	maks. 1 % støbninger> 45 mm

Undersøgelsesegen-skab	Testmetode	O.t	Kravene i EN Plus A1	Resultat for Barlinek Wooden Pellets*
Diameter	Måling med skydelære	**Mm**	6,0	6,0
Længde	Måling med skydelære	**Mm**	Op til 40 (maks 1% støbninger > 45 mm)	Op til 40 (maks 1% støbninger > 45 mm)
Det samlede vand-indhold	EN ISO 18134	**%**	≤ 10	4,66
Askeindhold (i 550 °C)	EN ISO 18122	**%**	≤ 0,7	0,33
Askesmeltepunkt	CEN/TS 15370	**°C**	≥ 1200	1500
Brændværdi	EN ISO 18125	MJ/kg	≥ 16,5	18,57
Rumvægt	EN ISO 17828	kg/m³	600 ≤ GO ≤ 750	660
Fraktionsindhold fin fraktionsindhold (støv i posen)	CEN/TS 15149-2	%	≤0,5	0,25
Slidstyrke (DIN plus)	EN ISO 17831	**%**	≥ 98	98,8

* Resultater for Træpiller 6 mm i det øjeblik, de forlader fabrikken

CERTIFIKATER:

1. Kvalitetsstandard: DIN Plus Nr. 7A105 (Barlinek Investeringer) i overensstemmelse med Den Europæiske Standard. DIN EN 14961-2:2010-07
2. Kvalitetsstandard: EN Plus nr. PL 003 (Barlinek S.A.) i overensstemmelse med Den Europæiske Standard. DIN EN 14961-2:2010-07

DIN plus — NR 7A105

EN plus A1 ISO 17225-2 — PL 003

Barlinek
NATURAL FUELS

Produktkort
Træpiller 6 mm

Barlinek
WOODEN PELLETS

LOGISTIK DATA FOR TRÆPILLER Ø 6 mm

Vægten-hed af posen [kg]	Ergo-nomisk håndtag til at bære	Palletype	Højde af posen [cm]	Antal po-ser pr lag [stk.]	Antal lag [stk.]	Antal poser på pallen [stk.]	Salgs enheder - Træpiller på pallen af varen [cm]	Salgs enheder - Træpiller på pallen af varen [kg]	Beskyttel-sestype af pallen
10,00	Ja	1,2 x 0,8	10	6	16	96	172	960	Foliehætte
15,00	Nej	1,2 x 0,9	11	6	11	66	147	990	Foliehætte

INDIVIDUEL PAKKE 10 KG TRÆPILLER Ø6 mm

Individuel pakke

Samlet pakke: 96 pakker

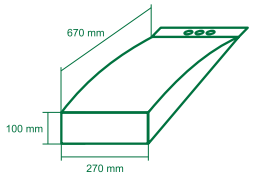

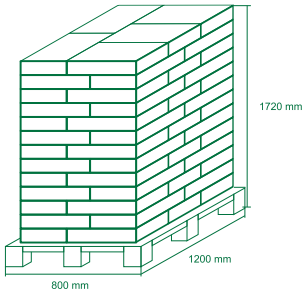

INDIVIDUEL PAKKE 15 KG TRÆPILLER Ø6 mm

Individuel pakke

Samlet pakke: 66 pakker

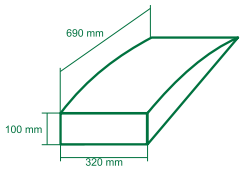

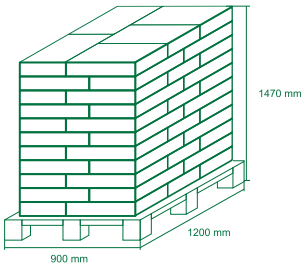

Produktet placeres på paller med dimensioner på 1,2 m x 0,8 m (10 kg poser), og 1,2 m x 0,9 m (15 kg poser), udefra er beskyttet med foliehætte, som også beskytter mod de skadelige virkninger af vejrforholdene.

BIG BAG EMBALLAGE

Big bag pakke – 1021 kg

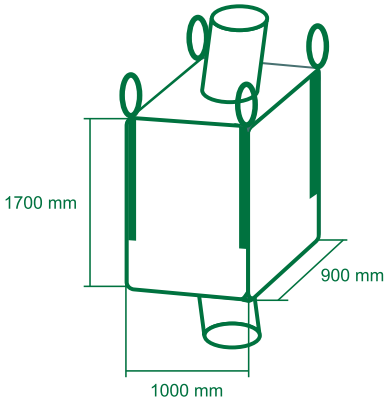

Træpiller 6 mm i big bag
på købers anmodning
Kan pakkes
på pallen
1000 mm x 900 mm

BULKTRANSPORT

Bulktransport af Træpiller op til 27 tons

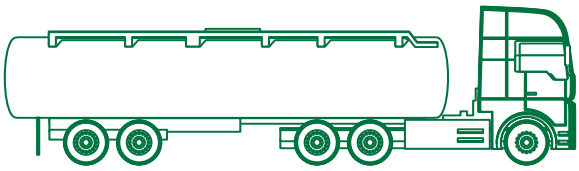

Barlinek
NATURAL FUELS

Produktkort
Træpiller 6 mm

Barlinek
WOODEN PELLETS

TRANSPORT:

Transport af Træpiller skal udføres med dækket vejtransport.
Placering og sikring af lasten skal være i overensstemmelse med transportregler inden for vejtransport.
Leverancer af stykgods allerede fra en palle. Leverancer af belastninger med tilt trailere, bad, tank - fra 24 til 27 tons.
OBS: Ved Træpiller losning af tanke skal du overholde fabrikantens anbefalinger, dvs. passende udstødningstryk.

OPBEVARING:

Barlinek anbefaler opbevaring af Træpiller 6 mm i poser af 10 kg og 15 kg i de områder, der opfylder følgende betingelser:

- bygning med tagdækning, der forhindrer kondens på den indre overflade (metalplader uden isolering);
- har en indtag-udtag ventilation, gravitationel eller mekanisk;
- gulv med en stram fugtisolering;
- Træpiller skal opbevares på et tørt sted og ikke udsættes for direkte nedbør.
- Træpiller poser bør være isoleret fra underlaget, ved at placere dem på paller
- Tilladte opbevaringsbetingelser i lagerområder:
  - relativ luftfugtighed op til 65%
  - lufttemperatur på + 1 ° C til + 28 ° C (+ 34 ° F til + 82 ° F).
- opbevaring af paller med sække af 10 kg og 15 kg, kan stables (én palle på den anden - op til 2 lag). I dette tilfælde anbefales anvendelsen af afstandsstykker (træplade). Den bedste løsning er at stable laget af træpiller i særlige lagerreoler.
- Træpiller 6mm i big bag pakke og i løs vægt, nødvendigvis skal opbevares på et lager under de ovenfor beskrevne betingelser.

Barlinek tillader periodisk opbevaring af Træpiller 6 mm i sække af 10 kg og 15 kg udenfor (uden lagerhal) under følgende betingelser:

- Paller af træpiller er præ-fastgjort. Enhver indblanding i fabrikkens pakkesystem er ikke tilladt
- Træpiller poser er isoleret fra jorden ved hjælp af paller
- Færdigpakkede paller kan ikke stables i lag.
- Paller med sække af 10 kg og 15 kg skal kun opbevares i et lag på grund af muligheden for mekanisk beskadigelse af emballagen
- Fabrikpakning (pose, beskyttende foliehætte, palle) kan ikke blive mekanisk beskadiget
- Den maksimale opbevaringsperiode af Træpiller uden for et lager er seks måneder fra produktionsdatoen.

Opbevaring af Træpiller 6 mm i poser af 10 kg, 15 kg og big bag under andre betingelser end dem, som er beskrevet, kan beskadige træpiller og virksomheden Barlinek er ikke ansvarlig for dette.

PRODUCENT:

BARLINEK S.A.
al. Solidarności 36 tlf.: +48 41 333 11 00
25-323 Kielce tlf.: +48 41 243 58 88 biuro@barlinek.com.pl
POLEN tlf.: +48.801.000.888 www.barlinekpellets.com

Barlinek
NATURAL FUELS

Produktkort
Træpiller 8 mm

Barlinek
WOODEN PELLETS

PRODUKTNAVN:

„BARLINEK WOODEN PELLETS"

BESTEMMELSE:

Disse træpiller er biobrændsel til afbrænding i moderne.
kedler, pejse og brændere til at producere varmeenergi til opvarmning (opvarmning af enfamiliehuse, ejerlejligheder, hoteller og feriecentre, offentlige bygninger, pakhuse, industribygninger, hellige bygninger, sportshaller og andre faciliteter, større eller mindre, som kræver termisk energi). Vores Træpiller kan også brændes i oliekedler (erstatter oliefyret med træpiller brænder).

INDHOLD:

Granulatet blev komprimeret under varme og tryk af tørre, rene og melede savsmuld. Træpiller 8 mm består af 70% nåletræ spåner og 30% bladetræ spåner. Træpillernes sammensætning kan variere på grund af de behandlede træmaterialer.

PRODUKT EGENSKABER:

- Høj brændværdi - omkring 5,3 kWh per kilogram træpiller (1 ton træpiller erstatter 470 liter fyringsolie, 572 m^3 naturgas, LPG, 429 L, 0,79 tons kul, f.eks. ekogroszek)
- En lille mængde aske er tilbage efter brænding af træpillerne (0,3% - 0,5%);
- Nem at opbevare (1 ton træpiller pakket i poser af 10 kg og 15 kg er ca. 2 m^3, løse træpiller fylder 1,7m^3);
- • Økologiske træpiller (aske dannet efter brænding af træpiller kan anvendes som gødning • "Ingen CO_2-udledning" - den mængde CO_2, der produceres ved forbrænding af Træpillerne er lig med den mængde CO_2, der forbruger voksende planter under fotosyntesen;
- Ikke indeholder skadelige stoffer;
- Udsender ikke skadelig og ubehagelig lugt for mand;
- Forårsager ikke allergi;
- Ergonomisk raffineret indpakning;
- Ren ved anvendelse - ingen beskidte værelser som ved andre faste brændsler som kul, f.eks. ekogroszek, koks, trækul.

Barlinek
NATURAL FUELS

Produktkort
Træpiller 8 mm

Barlinek
WOODEN PELLETS

MÅL:

Træpiller	Ø 8 mm	længde op til 40 mm
Afvigelse	Ø ±1 mm	maks. 1 % støbninger> 45 mm

Undersøgelsesegen-skab	Testmetode	o.t	Kravene i EN Plus A1	Resultat for Barlinek Wooden Pellets*
diameter	måling med skydelære	mm	8,0	8,0
Længde	Måling med skydelære	mm	op til 40 (maks 1% støbninger > 45 mm)	op til 40 (maks 1% støbninger > 45 mm)
det samlede vandind-hold	en iso 18134	%	≤ 10	4,2
askeindhold (i 550 °c)	en iso 18122	%	≤ 0,7	0,46
askesmeltepunkt	cen/ts 15370	°c	≥ 1200	1450
brændværdi	en iso 18125	mj/kg	≥ 16,5	18,48
rumvægt	en iso 17828	kg/m³	600 ≤ GO ≤750	680
fraktionsindhold fin fraktionsindhold (støv i posen)	cen/ts 15149-2	%	≤ 0,5 (for 15 kg pose) ≤ 1,0 (for 25 kg pose)	0,2 (for 15 kg pose) og 25 kg)
slidstyrke (DIN plus)	en iso 17831	%	≥ 98	98,6

* Resultater for Træpiller 8 mm i det øjeblik, de forlader fabrikken

CERTIFIKATER:

1. Kvalitetsstandard: DIN Plus nr 7A105 (Barlinek Inwestycje) og DIN Plus 7A136 (Barlinek Ivnest) i overenstemmelse med Den Europæiske Standard. DIN EN 14961-2:2010-07
2. Kvalitetsstandard: EN Plus nr. PL 003 (Barlinek S.A.) og EN Plus nr UA 001 (Barlinek Ivnest) i overensstemmelse med Den Europæiske Standard. DIN EN 14961-2:2010-07

NR 7A105 NR 7A136 PL 003 UA 001

Barlinek
NATURAL FUELS

Produktkort
Træpiller 8 mm

Barlinek
WOODEN PELLETS

LOGISTIK DATA FOR TRÆPILLER Ø 8 mm

Vægten-hed af posen [kg]	Palletype	Højde af posen [cm]	Antal po-ser pr lag [stk.]	Antal lag [stk.]	Antal poser på pallen [stk.]	Salgs enheder - Træpiller på pallen af varen [cm]	Salgs enheder - Træpiller på pallen af varen [kg]	Beskyt-telse af pallen
15	1,2 x 0,93	11	5	13	65	155	975	Foliehætte og strech
25	1,2 x 1,0	15	4	10	40	165	1000	Foliehætte og strech

INDIVIDUEL PAKKE 15 KG TRÆPILLER Ø 8 mm

Individuel Pakke

Samlet pakke: 65 pakker

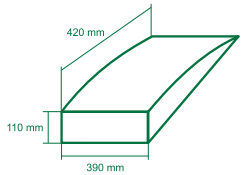

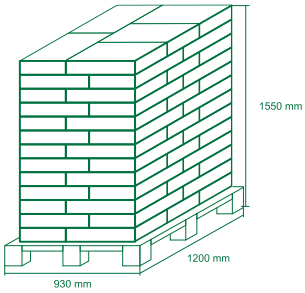

INDIVIDUEL PAKKE 25 KG TRÆPILLER Ø 8 mm

Individuel Pakke

Samlet pakke: 40 pakker

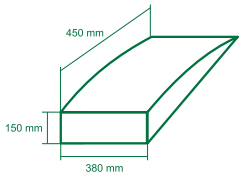

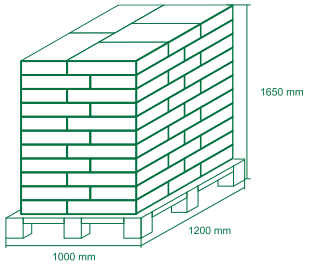

Produktet placeres på paller med dimensioner på 1,2 m x 0,8 m (15 kg poser) og 1,2 m x 1,0 m (25 kg poser),udefra er beskyttet med foliehætte og strech

BIG BAG EMBALLAGE

Big bag pakke – 1000 kg

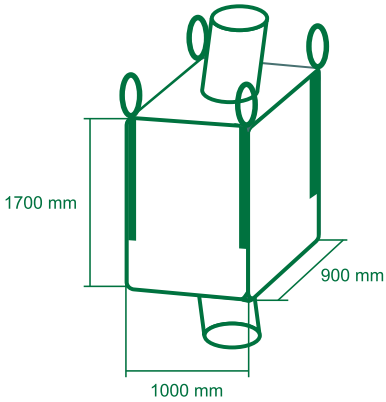

Træpiller 8 mm i big bag på købers anmodning kan pakkes på pallen 1000 mm x 900 mm

BULKTRANSPORT

Bulktransport af Træpiller op til 27 tons

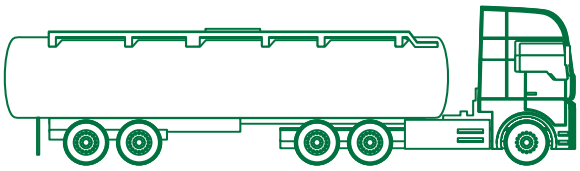

Barlinek
NATURAL FUELS

Produktkort
Træpiller 8 mm

Barlinek
WOODEN PELLETS

TRANSPORT:

Transport af Træpiller skal udføres med dækket vejtransport.
Placering og sikring af lasten skal være i overensstemmelse med transportregler inden for vejtransport.
Leverancer af stykgods allerede fra en palle. Leverancer af belastninger med tilt trailere, bad, tank - fra 24 til 27 tons.
OBS: Ved Træpiller losning af tanke skal du overholde fabrikantens anbefalinger, dvs. passende udstødningstryk.

OPBEVARING:

Barlinek anbefaler opbevaring af Træpiller 8 mm i poser af 15 kg og 25 kg i de områder, der opfylder følgende betingelser:

- bygning med tagdækning, der forhindrer kondens på den indre overflade (metalplader uden isolering);
- har en indtag-udtag ventilation, gravitationel eller mekanisk;
- gulv med en stram fugtisolering;
- Træpiller skal opbevares på et tørt sted og ikke udsættes for direkte nedbør.
- Træpiller poser bør være isoleret fra underlaget, ved at placere dem på paller
- Tilladte opbevaringsbetingelser i lagerområder:
  - relativ luftfugtighed op til 65%
  - lufttemperatur på + 1 ° C til + 28 ° C (+ 34 ° F til + 82 ° F).
- opbevaring af paller med sække af 15 kg og 25 kg, kan stables (én palle på den anden - op til 2 lag). I dette tilfælde anbefales anvendelsen af afstandsstykker (træplade). Den bedste løsning er at stable laget af træpiller i særlige lagerreoler.
- Træpiller 8mm i big bag pakke og i løs vægt, nødvendigvis skal opbevares på et lager under de ovenfor beskrevne betingelser.

Opbevaring af Træpiller 8 mm i poser af 15 kg, 25 kg og big bag under andre betingelser end dem, som er beskrevet, kan beskadige træpiller og virksomheden Barlinek er ikke ansvarlig for dette.

PRODUCENT:

BARLINEK S.A.
al. Solidarności 36 tel.: +48 41 333 11 00
25-323 Kielce tel.: +48 41 243 58 88 biuro@barlinek.com.pl
POLEN tel.: +48.801.000.888 www.barlinekpellets.com

Barlinek
NATURAL FUELS